www.giottivictoria.it	**GIOTTI VICTORIA srl**	DOC. n° 1060/03
	RIBALTABILE TRILATERALE	Modello: **GLADIATOR Evo 1240 cc – Euro 6**
	Tipo: GE	Data: 18-09-2017 Pag: 1

CARATTERISTICHE TECNICHE :

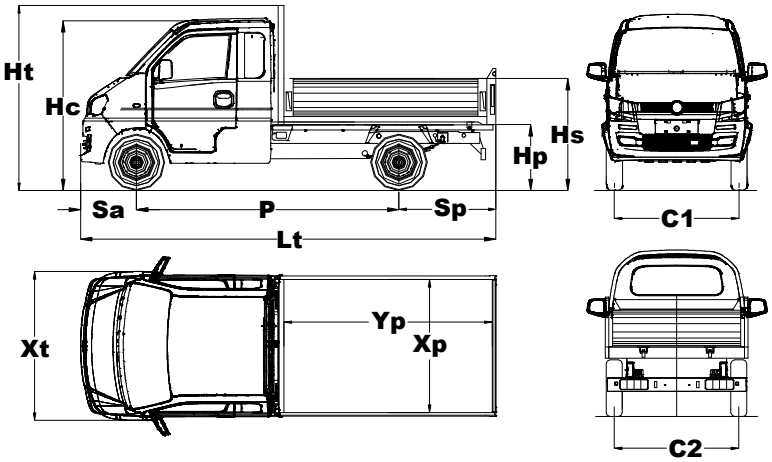

DIMENSIONI (mm**)**

Lt - Lunghezza totale	4370
Xt – Larghezza totale	1560
P - Passo (a carico)	2760
Sa – Sbalzo anteriore	1023
Sp – Sbalzo posteriore	587
C1 -Carreggiata asse ant	1310
C2 -Carreggiata asse ant	1310
Hc - Altezza cabina (a scarico)	1850
Ht - Altezza totale (a scarico)	1950
Hp - Altezza piano di carico (a scarico)	960
Hs - Altezza sup.sponde (a scarico)	1360
Yp – Lunghezza pianale	2240
Xp – Larghezza pianale	1500

MASSE (kg) (versione Benzina)

Tara + conducente (Kg 75)	1183
Massa Complessiva	1865
Massa max. ammissibile sugli assi:	
-Asse anteriore	1190
-Asse posteriore	1190

POSTI TOTALI : 2 ANTERIORI

SUPERFICIE DI CARICO:
Superficie di carico del pianale: Mq. 3,36

MOTORE:

Posizione:	longitudinale centrale
Tipo:	DK12-06
Iniezione:	Multipoint - elettronica
Cilindri:	n. 4 in linea
Diametro X Corsa:	69,7x 81,2 mm
Cilindrata totale :	1240 cm^3
Rapporto di compressione:	10,5 : 1

Potenza max effettiva: Kw 59 (81CV)a 6000 min-1
Coppia max effettiva: 112 Nm at 3800-4300 min-1
Velocità massima su circuito: 120 Km/h

FRIZIONE: monodisco a secco

CAMBIO DI VELOCITA':
Sincronizzato, con 5+1 marce

Marce	Rapporti cambio
1°	3,769
2°	2,175
3°	1,339
4°	1,000
5°	0,808
RM	4,128

Rapporto del Differenziale: 41/8 = 5,125

CONSUMI:

(ciclo misto):	7,5 Litri/100 Km.
(ciclo extraurbano):	6,3 Litri/100 Km.
(ciclo urbano):	9,5 Litri/100 Km.

INQUINAMENTO: rispetta la Direttiva (Euro 6c)
Emissioni Co2: 174 (ciclo misto)
147 (extraurbano)
220 (urbano)

SOSPENSIONI: a 4 ruote indipendenti
Anteriori: McPherson con molle elicoidali e ammortizzatori telescopici
Posteriori: assale rigido e molle a balestra con ammortizzatori telescopici a doppio effetto con tamponi di fine corsa.

STERZO:
Servosterzo elettrico

RUOTE:

Cerchi:	5J x 13 – 40 mm
Pneumatici:	155 R13 LT (90/88S)
In alternativa:	165 R13 LT -8PR (94/93S)

IMPIANTO FRENANTE:
Freno di servizio e di soccorso:
Idraulico su 4 ruote, a doppio circuito, con correttore di frenata.
Davanti: a Disco
Dietro: a Tamburo
Freno di stazionamento:
Meccanico, a mano, agente sulle ruote posteriori.

SICUREZZA & CONFORT :
A.B.S. / E.S.P.

SERBATOIO CARBURANTE:
In acciaio, capacità 40 litri (Benzina)

IMPIANTO ELETTRICO:
Tensione nominale: 12V
Alternatore: 14V / 70 Ah
Batteria: n.1, 12 V – 45 Ah

reserved space for Giotti Victoria srl